SR7076 - KR7076

PORTAPACCO SPECIFICO - SPECIFIC HOLDER - PORTE-PAQUET SPÉCIFIQUE - SPEZIFISCHER TRÄGER - PORTA-EQUIPAJE ESPECÍFICO - TRANSPORTADOR ESPECÍFICO

N°	Descrizione/Description	Caratteristiche/Features	Codice/Code	Quantità/Quantity
1	Supporto laterale - Lateral support - Untere Halterung Support latéral - Soporte lateral - Suporte lateral	-	GNB3730DXV GNB3730SXV	2 (Right; Left)
2	Supporto superiore - Support higher - Support supérieur Halterung höher - Soporte superior - Apoio superior	-	GL6658V	1
3	Vite - Screw - Vis - Schraube Tornillo – Parafuso	M8x55 TE	855TE	2
4	Vite - Screw - Vis - Schraube Tornillo – Parafuso	M6x45 TSP	645TSP	4
5	Vite - Screw - Vis - Schraube Tornillo – Parafuso	M8x20 TSP	820TSP	2
6	Rondella spaccata - Split washer Scheibe - Rondelle fendue Arandela seccionada - Arruela Dentada	Foro Ø8mm	Z1060	2
7	Rondella - Washer- Rondelle - Scheibe Arandela – Arruela	Foro Ø8mm	8RON	2
8	Rondella - Washer- Rondelle - Scheibe Arandela – Arruela	Foro Ø6mm / Esterno Ø18mm	618RON	4
9	Distanziale - Spacer - Entretoise - Distanzstueck Distanciador - Espaçador	Ø18x5 Foro 8,5mm	C18L5F8,5T	2
10	Distanziale - Spacer - Entretoise - Distanzstueck Distanciador - Espaçador	Ø18x15 Foro 8,5mm	C18L15F8,5T	4
11	Dado - Bolt - Ecrou Mutter - Tuerca – Porca	Dado Autobl. Flangiato Alto M6 (H9mm)	6DADIAFLN	4
12	Dado - Bolt - Ecrou Mutter - Tuerca – Porca	Dado Autobl. Flangiato M8 (H9,5mm)	8DADIFN	2
13	Tappo - Cap - Fiche - Stecker Tapon – Capa	-	13 COP	4
14	Componenti Originali - Original Parts Parties Originales - Original Bauteile Componentes Originales - Componentes Originais	-	-	-
15	Particolari Inclusi Nel Kit Viteria Della Piastra Components Included In The Fitting Kit Of The Plate Pièces Inclues Dans Le Kit De Vis De La Platine Die Einzelnen Teile Sind Bei Montagekit Der Platte Enthalten Despieces Incluidos En El Kit De Anclajes De La Parrilla Explodiu Incluído No Kit As Âncoras Da Grelha	-	-	-

IT_Nel caso in cui sulle viti originali sia presente del frenafiletti, ripristinarlo durante il montaggio dell'accessorio.
EN_ If there is threadlocker on the original screws, use threadlocker when mounting the accessory.
DE_ Falls sich auf den Originalschrauben Schraubensicherungsklebstoff befand, sollte dieser auch bei der Montage des Zubehörs wieder aufgetragen werden
FR_ Si du frein filet est présent sur les vis d'origine, l'appliquer également lors du montage de l'accessoire
ES_ En caso de que el fijador de roscas se encuentre presente en los tornillos originales, colocarlo nuevamente en el montaje del accesorio
PT_ Se houver trava rosca nos parafusos originais, inserir novamente durante a montagem do acessório

©Copyright 7/10/2026LF-Rev00

SR7076 - KR7076

PORTAPACCO SPECIFICO - SPECIFIC HOLDER - PORTE-PAQUET SPÉCIFIQUE - SPEZIFISCHER TRÄGER - PORTA-EQUIPAJE ESPECÍFICO - TRANSPORTADOR ESPECÍFICO

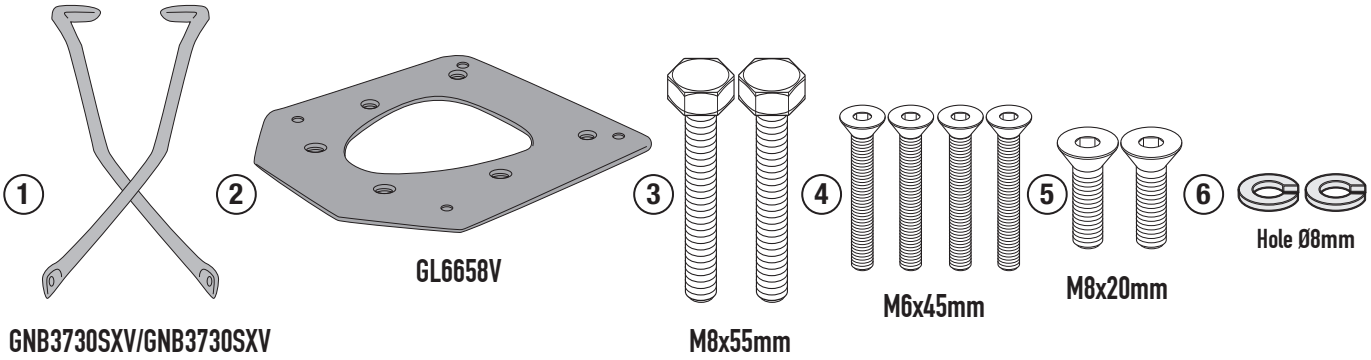

GNB3730SXV/GNB3730SXV

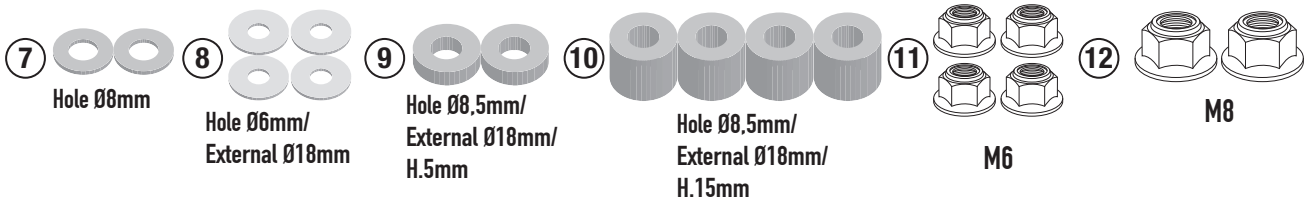

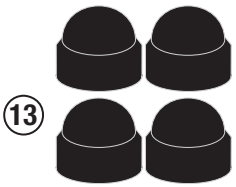

13COP

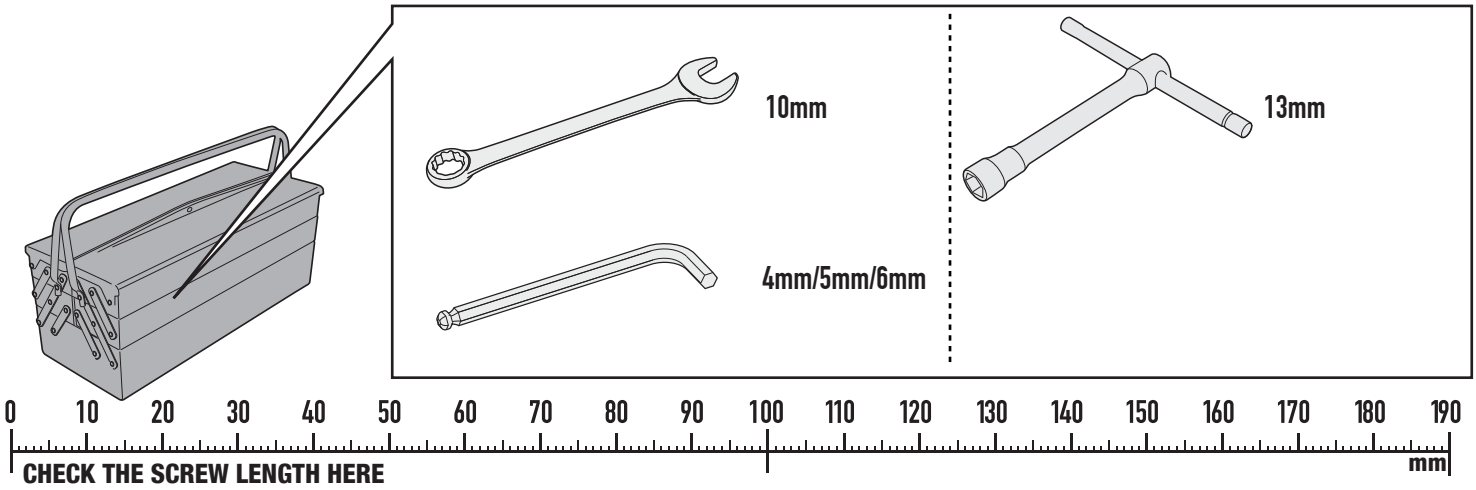

©Copyright 7/10/2026LF-Rev00

SR7076 - KR7076

PORTAPACCO SPECIFICO - SPECIFIC HOLDER - PORTE-PAQUET SPÉCIFIQUE - SPEZIFISCHER TRÄGER - PORTA-EQUIPAJE ESPECÍFICO - TRANSPORTADOR ESPECÍFICO

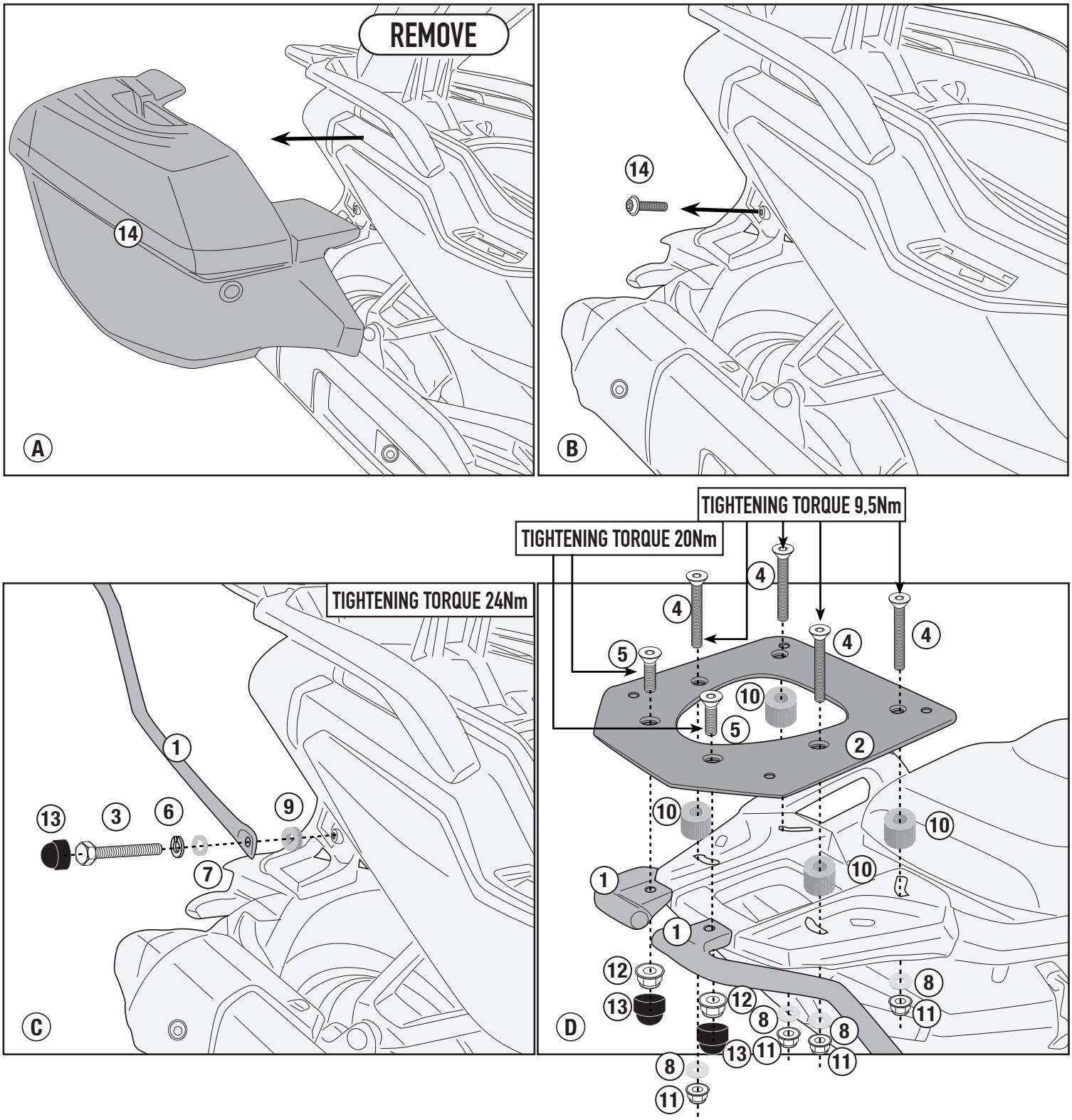

©Copyright 7/10/2026LF-Rev00

SR7076 - KR7076

PORTAPACCO SPECIFICO - SPECIFIC HOLDER - PORTE-PAQUET SPÉCIFIQUE - SPEZIFISCHER TRÄGER - PORTA-EQUIPAJE ESPECÍFICO - TRANSPORTADOR ESPECÍFICO

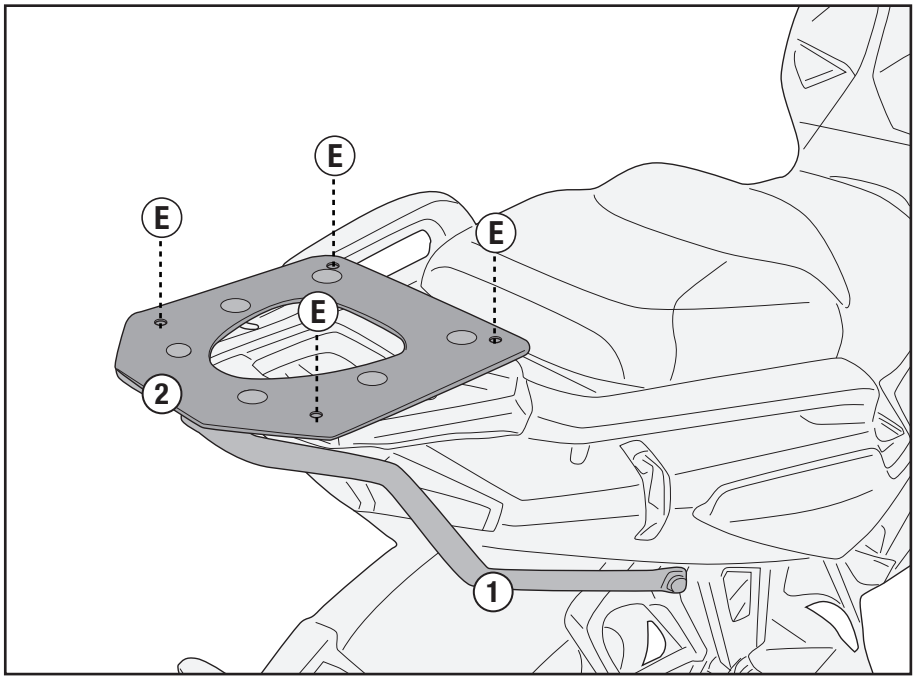

M5/M10/M5M/M6M PLATE

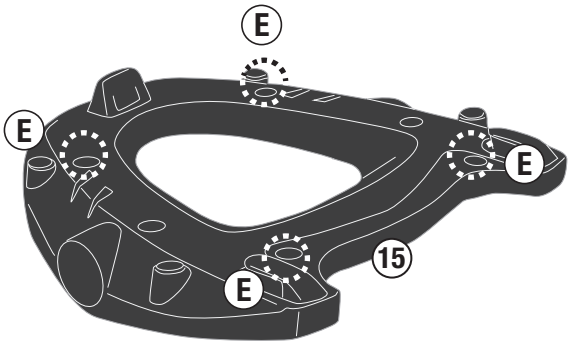

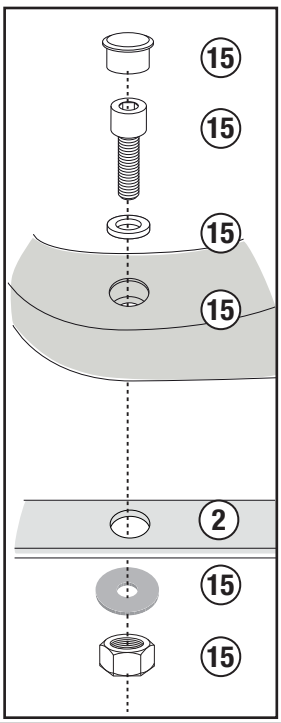

TIGHTENING TORQUE 7,5Nm

©Copyright 7/10/2026LF-Rev00